Electrolux PROFESSIONAL

Modular Cooking
Öppet underskåp, genomgående, betjänas från 2 sidor, GN anpassad - H2, 700 mm

Produkt #

Modell #

Namn #

SIS #

AIA #

589188 (MC2BCCGOOO) Öppet underskåp, genomgående, betjänas från 2 sidor, GN anpassad - H2, 700 mm

Kort specifikation

Pos.

700 mm brett öppet, genomgående underskåp för förvaring av kastruller, stekpannor, plåtar etc. Med hygien design och rundade kanter. Enheten är konstruerad enligt DIN 18860-2 med 70 mm indragen sockel. Tillverkad i en robust ramkonstruktion. Arbetsyta i 2 mm 1.4301 (AISI 304). Släta arbetsytor som är enkla att rengöra. THERMODUL-Anslutningssystem ger arbetsytor med minimala skarvar som gör att fett och smuts inte kan tränga ner mellan enheterna. Underskåpet rymmer GN 1/1-kantiner.
Kapslingsklass IPX5
Konfiguration: Fristående underskåp, betjänas från två sidor, hygienklass H2.

.

Huvudfunktioner

- Öppet nedre fack för förvaring av kastruller, grytor, plåtar etc.
- Servicevänlig, alla viktiga komponenter kan nås från framsidan.
- [NOT TRANSLATED]

Konstruktion

- Hygienic design of the open base compartment with large round edges.
- IPX5 kapslingsklass
- 2 mm arbetsyta i 1.4301 (AISI 304).
- Plan ytkonstruktion för att lätt rengöra ytorna.
- Självbärande konstruktion.

Modular Cooking
Öppet underskåp, genomgående, betjänas från 2 sidor, GN anpassad - H2, 700 mm

Front

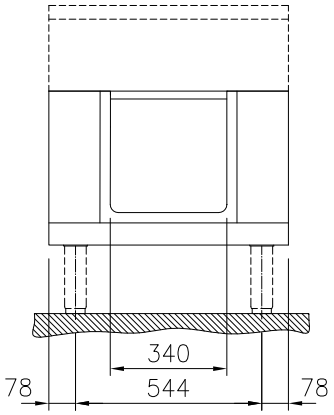

Sida

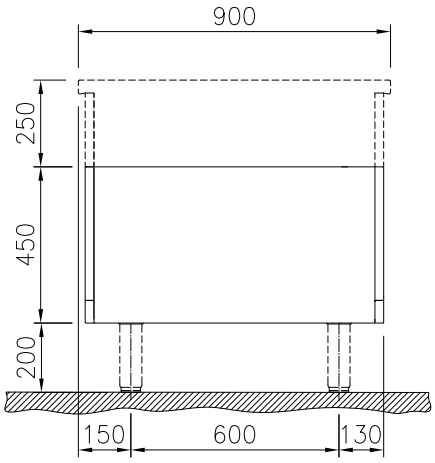

Topp

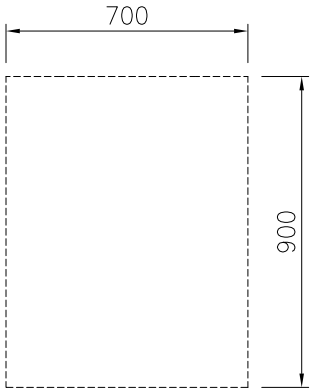

Viktig information

Yttermått, bredd	
589188 (MC2BCCGOOO)	700 mm
Yttermått, djup	900 mm
Yttermått, höjd	450 mm
Skåputrymmets invändiga dimensioner (bredd):	580 mm
Skåputrymmets invändiga dimensioner (höjd):	330 mm
Skåputrymmets invändiga dimensioner (djup):	860 mm
Nettovikt:	21 kg

Företaget förbehåller sig rätten att göra ändringar i de produkter utan föregående meddelande.

Övriga Tillbehör

• Rostfri sidopanel (12mm), 900x700mm, för fristående installation	PNC 912512	❑
• Rostfri frontsockel, 700mm lång, höjd = 200 mm	PNC 912633	❑
• Rostfri sidosockel, höger o vänster, fristående 900mm djup, höjd = 200 mm	PNC 912657	❑
• Komplett rostfri sockel, fristående, 700mm bredd, höjd = 200 mm, TL90	PNC 912957	❑
• Hylla till TL90 2 sidor skåpsbredd =580	PNC 913237	❑
• Förstärkt sidopanel endast i samband med sidohylla	PNC 913260	❑
• Hyllfixering (gejderstege) TL 90 genomgående	PNC 913282	❑
• - NOT TRANSLATED -	PNC 913672	❑
• Rostfri sidopanel, 900x700mm, slätsittande, för fristående installation, vänster/höger (skall bara användas vid installation mot något annat)	PNC 913688	❑

Företaget förbehåller sig rätten att göra ändringar i de produkter utan föregående meddelande.